Blech-
verarbeitung

Waagrecht und senkrecht einsetzbar
Horizontal and vertical use

Typ „Picco“

PTC Heizung / *PTC Heating*

Ausführungen / *Performances:*

Leistungen *Power*	Spannungen *Voltage*	Maße *Dimension*	Anschluss *Connection*	Artikel Nr. // *Art. No.* ohne Lüfter / *without fan*
		X		
15 W	110-265 V AC/DC	73x40x47mm	Kabel / *Cable* 2x0,75mm²	01401520Kb0
20 W	110-265 V AC/DC	73x40x47mm	Kabel / *Cable* 2x0,75mm²	01402020Kb0
50 W	110-265 V AC/DC	102x40x47mm	Kabel / *Cable* 2x0,75mm²	01405020Kb0
70 W	110-265 V AC/DC	102x40x47mm	Kabel / *Cable* 2x0,75mm²	01407020Kb0
15 W	10-60 V AC/DC	73x40x47mm	Kabel / *Cable* 2x0,75mm²	01401510Kb0
20 W	10-60 V AC/DC	73x40x47mm	Kabel / *Cable* 2x0,75mm²	01402010Kb0
50 W	10-60 V AC/DC	102x40x47mm	Kabel / *Cable* 2x0,75mm²	01405010Kb0
70 W	10-60 V AC/DC	102x40x47mm	Kabel / *Cable* 2x0,75mm²	01407010Kb0

Montage / *mounting*: Clip für DIN Hutschiene EN 60715
clip for DIN rail EN 60715

wahlweise Schraubbefestigung
optional screw fixing

Anschlussplan / *Connection:*

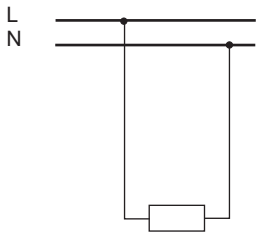

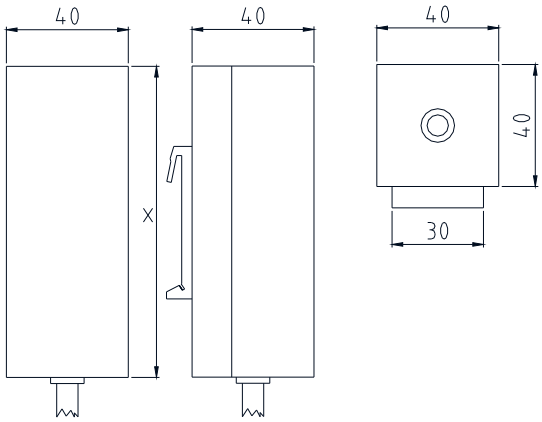

RO/SE Blechverarbeitung GmbH & Co. KG // Mooswiesenstraße 2 // D-84364 Bad Birnbach
Tel: 0049 (0) 8563-976 834 // ro-se@lm-heizungen.de // web: www.lm-heizungen.de